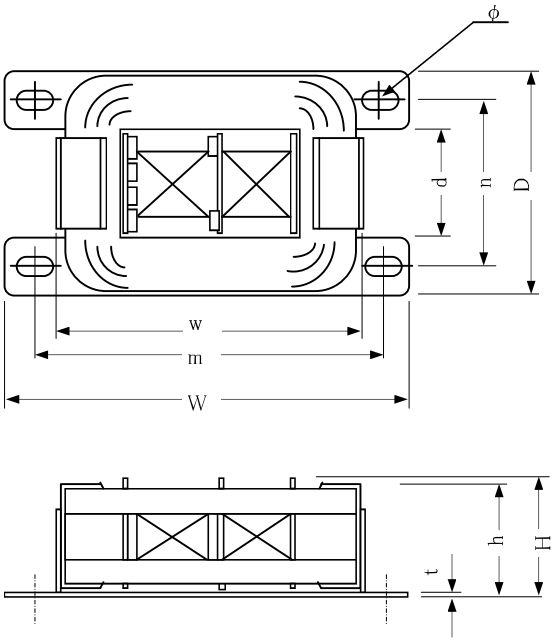

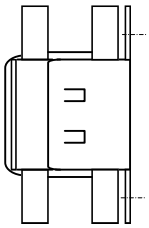

《特徴》 EI型に比べ、小型・薄型
RoHS規制対応
PSE　安全規格準拠

型番	W	D	H	w	d	h	m	n	φ	t
OI-8	73	50	27.0	59.5	34	25.5	64	42	3.5×5	1.0
OI-12	75	53	28.5	61.5	35	27.0	66	44	3.5×5	1.0
OI-18	82	57	30.0	68.0	37	28.5	73	47	3.5×5	1.0
OI-24	87	62	33.0	72.0	40	31.5	77	51	3.5×5	1.0
OI-32	94	66	35.5	77.0	41	34.0	82	54	4.5×6	1.2
OI-44	97	69	37.5	80.0	42	36.0	85	56	4.5×6	1.2
OI-56	103	74	39.5	85.5	45	38.0	91	60	4.5×6	1.2
OI-70	107	78	41.5	90.0	46	40.0	95	62	4.5×6	1.2
OI-88	115	85	44.5	98.0	51	43.0	102	68	4.5×7	1.2
OI-108	125	94	48.0	107.5	56	46.5	112	75	4.5×7	1.2
OI-132	135	99	52.0	115.0	59	50.5	119	79	5.5×8	1.6
OI-156	138	102	54.0	118.0	61	52.5	122	82	5.5×8	1.6