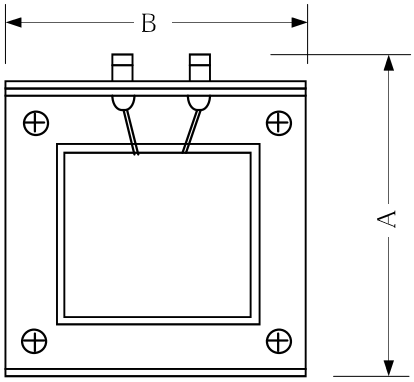

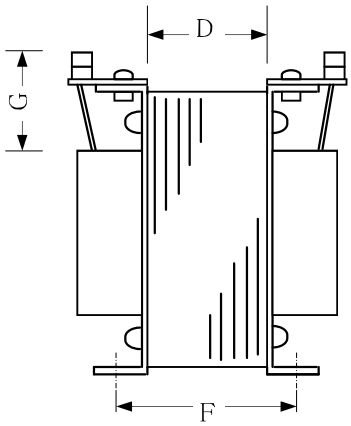

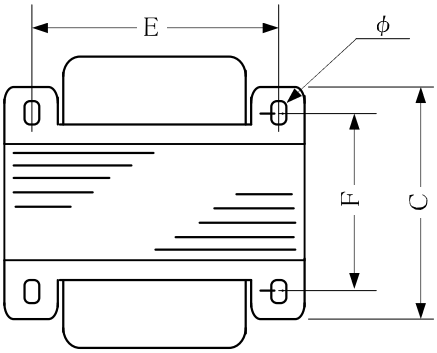

《特徴》　各種産業、機械設備等に最適
PSE　安全規格準拠

品番	図	A	B	C	D	E	F	G	穴経	重量
SB-20		94	80	90	30	66	47	15	4.5×8	1.3kg
SB-30		94	80	95	35	66	52	15	4.5×8	1.7kg
SB-50		98	87	110	42	70	65	15	5	2.0kg
SB-75		110	102	110	37	84	58	15	5	2.5kg
SB-100		110	102	110	45	84	70	15	5	2.7kg
SB-150		117	107	120	50	90	75	15	5	3.5kg
SB-200		131	115	120	45	100	75	15	5	4.0kg
SB-300		131	115	140	65	100	95	20	5	5.0kg
SB-400		148	130	148	70	110	100	20	6	7.5kg
SB-500		148	130	158	80	110	110	20	6	8.5kg
SB-750		190	152	167	77	100	115	25	8	12kg
SB-1000		190	152	185	90	100	130	25	8	15kg
SB-1500		190	163	185	90	100	130	25	9	18kg
SB-2000		230	200	185	92	100	130	40	10	30kg
SB-3000		230	200	210	110	180	150	40	10	35kg
SB-5000		280	270	220	120	100	165	40	10	65kg