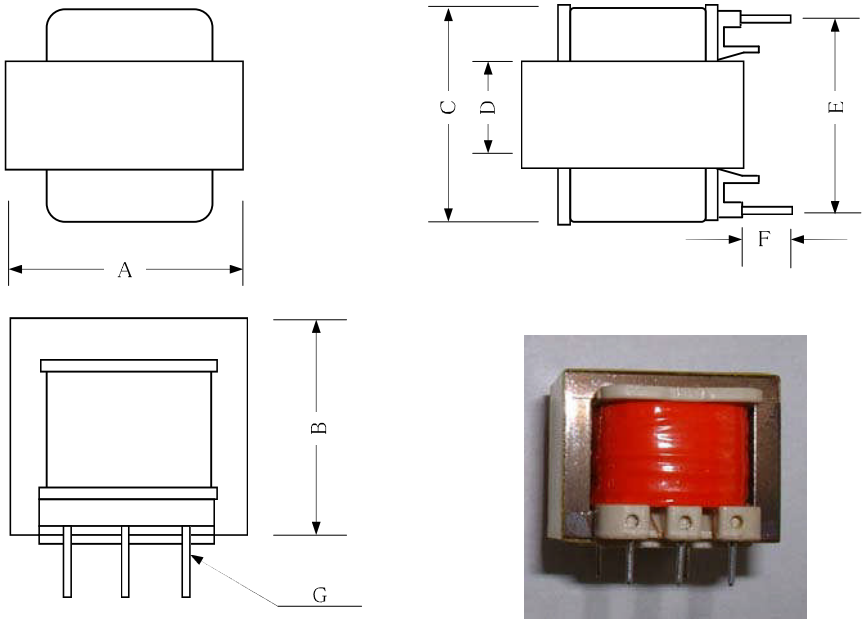

ピン埋め込みタイプ外形寸法図

《特徴》 プリント基板取付型
RoHS規制対応
PSE、UL、CSA　各国安全規格準拠

品番	図	A	B	C	D	E	F	G	ピン数	VA
PE-1650H		16	15	16	5	13	4.5	0.5角	3/3	
PE-1950H		19	17	17	5	14	4.5	0.5角	3/3	
PE-2460H		24	20	22	6	17	6	0.6φ	3/3	0.3
PE-2811H		28	28	27	11	23	8.5	0.8φ	3/3	0.8
PE-3510H		35	32	29	10	24	6	0.8φ	3/3	1.5
PE-4117H		41	35	40	17	35	7	1.0φ	4/4	3
PE-4820H		48	45	44	20	41	9	1.0φ	4/5	6
PE-5423H		54	46	48	23	42	10	1.0φ	4/6	8